# ТЕХНИЧЕСКИЙ ПАСПОРТ

## ОБЩИЕ СВЕДЕНИЯ

| | |
|---|---|
| НАИМЕНОВАНИЕ | КЛАПАН ОБРАТНЫЙ ПОДЪЕМНЫЙ ФЛАНЦКВЫЙ ЧУГУННЫЙ |
| СЕРИЯ | FAF 2250 |
| ПРОИЗВОДИТЕЛЬ | FAF VANA SAN. ve TIC.LTD.STI Турция, Анкара |
| НАЗНАЧЕНИЕ | Для предотвращения обратного потока рабочей среды |
| ИЗГОТОВЛЕНИЕ | в соответствии с ГОСТ 11823-91,ГОСТ 27477-87, |
| СЕРТИФИКАТ СООТВЕТСТВИЯ | № РООС TR.TH02.B01790 |
| САНИТАРНО-ЭПИДЕМИОЛОГИЧЕСКОЕ ЗАКЛЮЧЕНИЕ | № 33.77.06.495.П 000024.02.06 |

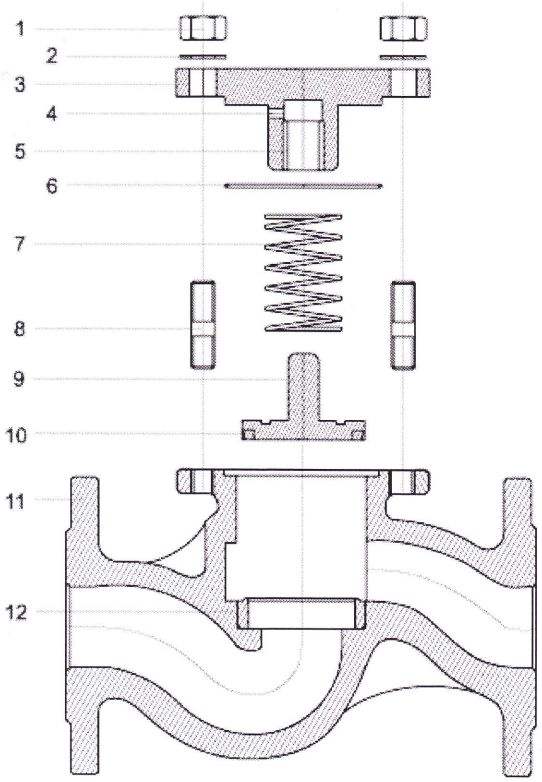


## ДЕТАЛИ И МАТЕРИАЛЫ

| | | |
|---|---|---|
| 1 | Гайка | DIN 934 |
| 2 | Шайба | DIN 127 |
| 3 | Крышка | Чугун GG 25 |
| 4 | Разгрузочное отверстие | |
| 5 | Втулка крышки | Латунь MS 58 |
| 6 | Прокладка | PTFE |
| 7 | Пружина | Нерж. сталь SAE 304 |
| 8 | Шпилька | Сталь A193A |
| 9 | Плунжер | Нерж. сталь SAE 304 |
| 10 | Кольцо | PTFE |
| 11 | Корпус | Чугун GG 25 |
| 12 | Седло | Нерж. сталь SAE 304 |

## ОСНОВНЫЕ ТЕНИЧЕСКИЕ ДАННЫЕ

| | |
|---|---|
| Ду | 100 |
| Ру | 16 |
| Рабочая среда | Вода, пар, жидкости к которым стойки материалы проточной части, воздух, природный газ. |
| Температура рабочей среды, град. С | 200 |
| Тип присоединения к трубопроводу | фланцевый |
| Строительная длина, мм | 350,00 mm |
| Масса, кг | 30,50 kg |
| Заводской номер | 08180453 |

**Комплектность:** Клапан _____ шт., технический паспорт, инструкция по эксплуатации -1 экземпляр на партию (но не менее 1 экземпляра на 50 изделий).
**Гарантия изготовителя:** 12 месяцев со дня отгрузки потребителю.
**Срок эксплуатации:** 5 лет.
**Требования безопасности:** по ГОСТ 12.2.063-81
**Упаковка, транспортировка и хранение:** категория 1, 4(Ж2) по ГОСТ-15150-69.

ДАТА ИЗГОТОВЛЕНИЯ **05-05-2008**

ТЕХНОЛОГИЧЕККИЙ КОНТРОЛЬ ПОДПИСЬ **ÖZCAN ÇAKIR**

F.A.F. VANA SAN.ve TİC.LTD.ŞTİ.
Tel:(312) 444 1 323 Fax:222 0 300
Otis:Beştepe Mah. Sok. Blok No:5/28
Mrk:Ulus Sanayi Sok. No:21/B ANKARA
T.C. 702 000 3081

# ИНСТРУКЦИЯ ПО МОНТАЖУ И ЭКСПЛУАТАЦИИ

При установке убедитесь, что направление потока рабочей среды соответствует положению клапана. Направление потока указано стрелкой на корпусе клапана.

Используйте клапан только на предусмотренные технические параметры.

## ДЕМОНТАЖ, ПРОВЕРКА И ЧИСТКА.

1. Убедитесь в отсутствии потока в трубопроводе.
2. Отверните гайки (1) на крышке клапана.
3. Удалите шайбы (2) и отделите крышку (3) от корпуса (11).
4. Удалите пружину (7) и плунжер (9) из корпуса.
5. Очистите крышку (3), проверьте и очистите разгрузочное отверстие (4) и прокладку (6).
6. Очистите плунжер (9) без повреждения его кольца (10). Он должен легко входить во втулку (5).
7. Очистите корпус (11). Избегайте попадания грязи или повреждения седла (12).
8. Соберите клапан в обратном порядке.