ТЕХНИЧЕСКИЙ ПАСПОРТ

Пробковый кран для манометра

BC 1100

FAREX FLUID SOLUTION DESIGNER

ПРИМЕНЕНИЕ

Пробковый кран для манометра.

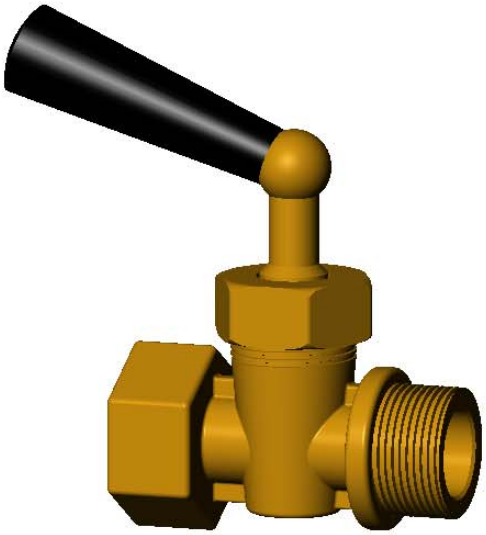

ОБЩИЕ ТЕХНИЧЕСКИЕ ХАРАКТЕРИСТИКИ

Корпус и шар из латуни.
С ручкой.
Наружная резьба "BSP" - Ру 10.

ИСПОЛНЕНИЕ

5	1	Прокладка	Графит
4	1	Втулка	Латунь
3	1	Шар	Латунь CuZn39Pb2
2	1	Гайка	Латунь CuZn39Pb2
1	1	Корпус	Латунь CuZn39Pb2
Rep.	**№**	**Описание**	**Материал**

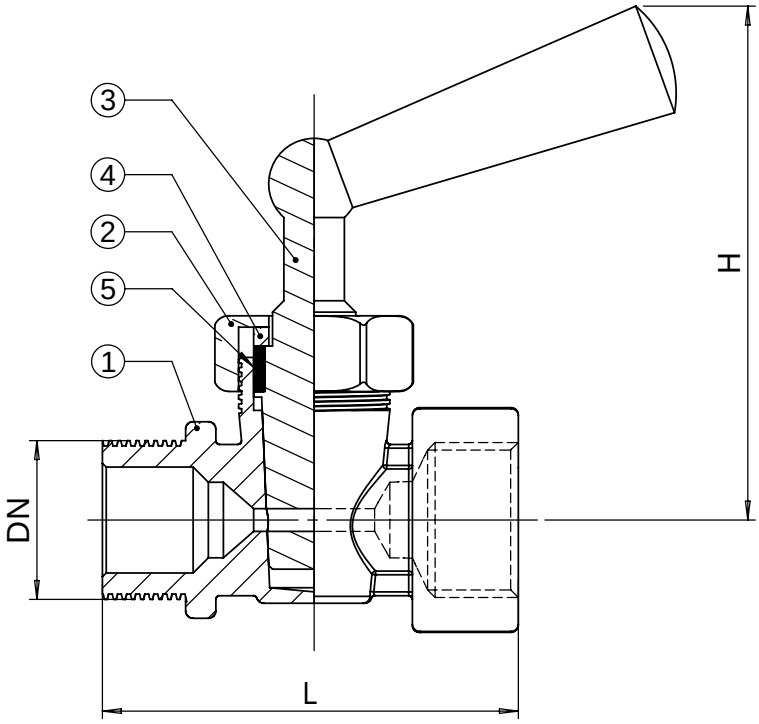

РАЗМЕРЫ

Ду		L	H
мм	дюйм		
40	**1/4"**	46	75
50	**3/8"**	50	75
65	**1/2"**	56	75

РАБОЧИЕ УСЛОВИЯ

Максимальное рабочее давление: 10 бар.
Температура: +80°C.

НОРМЫ И СТАНДАРТЫ

Резьба "BSP" согласно норме ISO 228-1.

TECOFI France - 83, Rue Marcel Mérieux 69960 Corbas - FRANCE
Tél. +33 (0) 4 72 79 05 79 - Fax +33 (0) 4 78 90 19 19 / +33 (0) 4 72 79 05 70
Adresses e-mail : sales@tecofi.fr ; tecofi@tecofi.fr / Site web : **www.tecofi.fr**